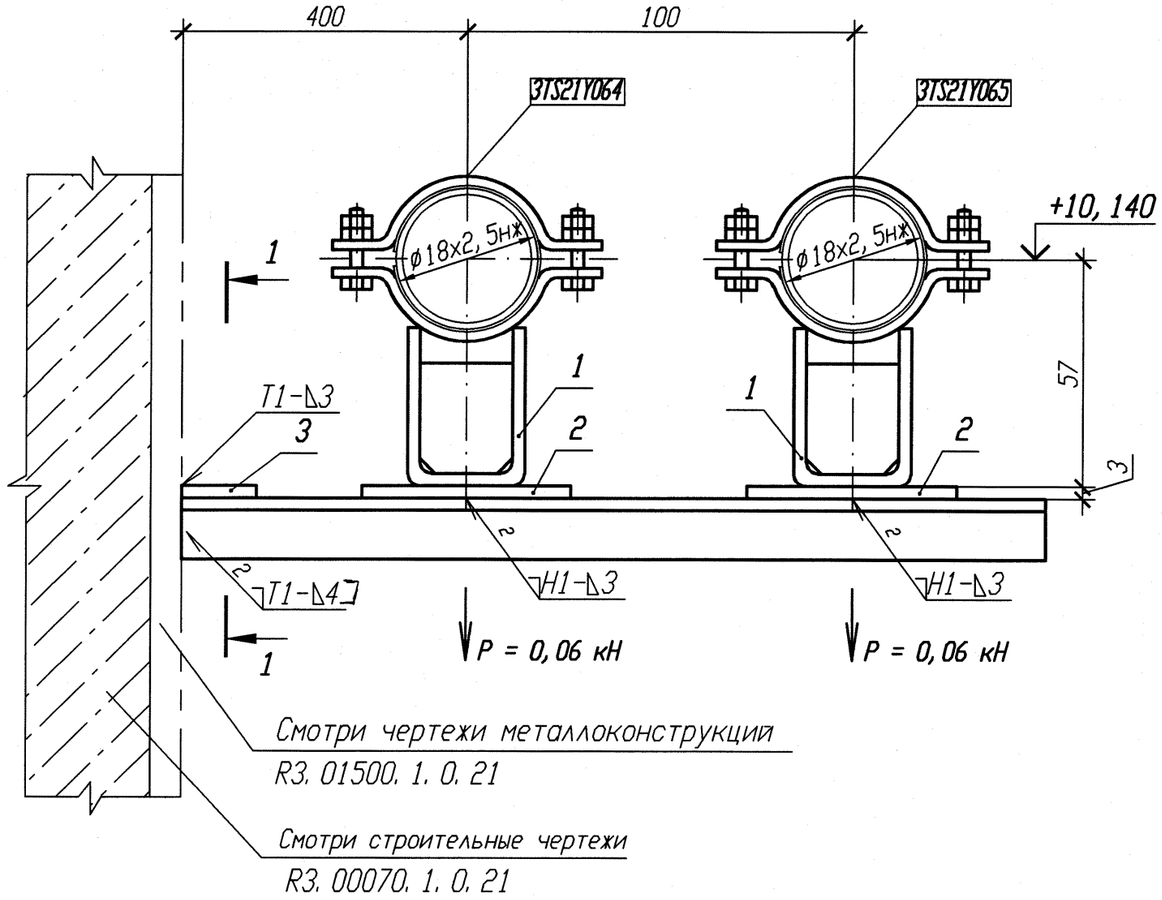


## РАЗРЕЗ 1-1

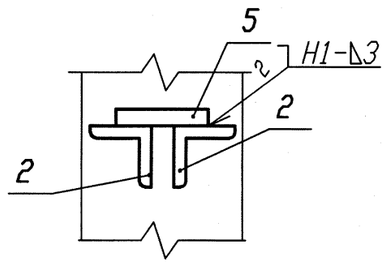


1 Привязку опоры смотри 3TS21Z12, 3TS21Z41.
2 Изготовить один комплект.
3 Сварку производить по ГОСТ 5264-80.
4 Спецификация составлена для двух опор.
5 Отметка трубопровода подлежит уточнению в соответствии с уклоном трубопровода.
6 Максимальная нагрузка на опору дана с учетом сейсмического воздействия.

## Спецификация деталей

| Поз. | Обозначение | Наименование | Кол. | Материал | Масса, кг ед. | Масса, кг общ. | Приме-чание |
|---|---|---|---|---|---|---|---|
| 1 | Л8-511. 000-01 | Опора 18К | 2 | Сборный | 0, 43 | 0, 86 | |
| 2 | ГОСТ 19903-90 | Лист Б-ПН 3х80х130 | 2 | ОК370В-IV ГОСТ 16523-97 | 0, 25 | 0, 5 | |
| 3 | ГОСТ 8509-93 | Уголок Б 25х25х4 l=550 | 2 | Вст 3 сп 5 ГОСТ 535-2005 | 0, 8 | 1, 6 | |
| 4 | ГОСТ 19903-90 | Лист Б-ПН 3х50х50 | 1 | ОК370В-IV ГОСТ 16523-97 | 0, 06 | 0, 06 | |
| | | | | | | | |
| | | | | | | | |
| | | | | | | | |
| | | | | | | | |
| | ГОСТ 9467-75 | Электроды | | УОНИИ 13/45 | | | |
| | | | | Итого: | | 3, 02 | |

АРХИВНЫЙ ЭКЗЕМПЛЯР

| Изм. | Кол. уч. | Лист | N док. | Подп. | Дата |
|---|---|---|---|---|---|
| 1 | - | Зам. | 102-12 | - | - |
| Инженер | | Сойриф | | | 11.12 |
| Пров. вед. инж. | | Веренцова | | | 11.12 |
| Пров. нач. гр. | | Жук | | | 11.12 |
| Н. контр | | Краснояров | | | 11.12 |

Инв. N подл. R3. 00783. 1. 0. 11
Лист 190

R3. TS21. 3012. 011. 01. 00. 014

Ростовская АЭС Блок 3

| Реакторное отделение Негерметичная часть Трубопроводы системы очистки технологических сдувок | Стадия | Лист | Листов |
|---|---|---|---|
| | Р | | 1 |
| Опора скользящая 3TS21Y064, 3TS21Y065 | ОАО "НИАЭП" 2012 | | |

| Инв. N подл. | Подп. и дата | Взам. инв. N |
|---|---|---|
| R3. 00783. 1. 0. 11 | | |

Формат А3